SENNEBOGEN 3300 met hulpgiek | 130 ton

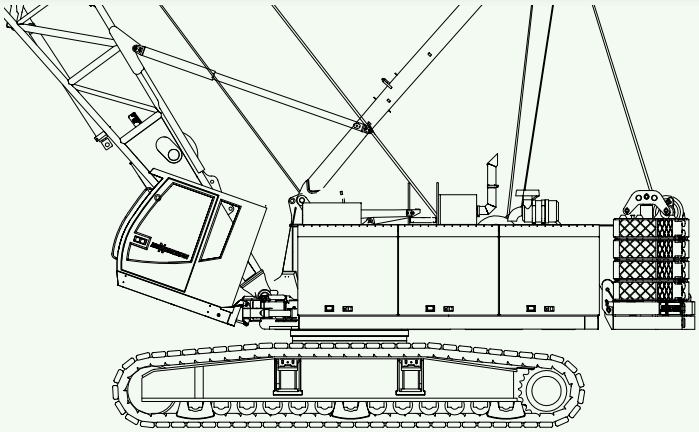

Vlucht in meters	Hoofdgieklengte (mtr) Hoofdgiekhoek 75°																				
	24,3							29,9							35,5						
	Hulpgieklengte beweegbaar jib (mtr)																				
	18,7	24,3	29,9	35,5	41,1	46,7	52,3	18,7	24,3	29,9	35,5	41,1	46,7	52,3	18,7	24,3	29,9	35,5	41,1	46,7	52,3
16,0																					
17,0	19,9																				
18,0	18,6							17,3													
19,0	17,4	16,6						16,8													
20,0	16,3	16,1						15,7	14,6						15,7						
22,0	14,3	14,3	14,3					13,9	13,7	12,5					13,3	12,8					
24,0	12,7	12,8	12,7	12,3				12,3	12,3	12,1					11,8	11,7	11,0				
26,0	11,4	11,5	11,5	11,2	10,3			11,1	11,1	10,9	10,6				10,6	10,5	10,2				
28,0		10,3	10,3	10,1	9,7	7,7		10,1	10,0	9,8	9,5	9,2			9,6	9,5	9,2	8,9			
30,0		9,4	9,4	9,2	8,9	7,5	5,8		9,0	8,9	8,6	8,4	7,1		8,8	8,6	8,4	8,1	7,8		
32,0		8,6	8,5	8,3	8,1	7,1	5,7		8,2	8,2	7,9	7,6	6,8	5,5		7,8	7,7	7,4	7,1	6,4	
34,0			7,8	7,6	7,4	6,7	5,6		7,7	7,5	7,2	7,0	6,4	5,4		7,2	7,0	6,7	6,5	6,0	5,0
36,0			7,2	6,9	6,8	6,4	5,4			6,9	6,6	6,4	6,0	5,2			6,4	6,2	5,9	5,6	4,8
38,0			6,8	6,4	6,3	6,0	5,3			6,4	6,1	5,9	5,6	5,0			5,9	5,7	5,4	5,1	4,6
40,0				5,9	5,8	5,5	5,1				5,6	5,4	5,1	4,8			5,5	5,2	5,0	4,7	4,4
42,0				5,6	5,4	5,1	4,8				5,2	5,0	4,7	4,4				4,8	4,6	4,3	4,0
44,0					5,0	4,7	4,4				4,9	4,6	4,3	4,1				4,5	4,2	3,9	3,7
46,0					4,6	4,3	4,1					4,3	4,0	3,7				4,2	3,9	3,6	3,3
48,0					4,3	4,0	3,8					4,0	3,7	3,4					3,6	3,3	3,1
50,0						3,7	3,5					3,7	3,4	3,1					3,3	3,0	2,8
52,0						3,5	3,2						3,2	2,9					3,2	2,8	2,5
54,0						3,2	3,0						2,9	2,7						2,6	2,3
56,0							2,8							2,5						2,4	2,1
58,0							2,6							2,3							1,9
60,0							2,4							2,1							1,8
62,0																					1,7
64,0																					1,6
66,0																					

vlucht in meters	Hoofdgieklengte (mtr) Hoofdgiekhoek 85°																				
	24,3							29,9							35,5						
	Hulpgieklengte beweegbaar jib (mtr)																				
	18,7	24,3	29,9	35,5	41,1	46,7	52,3	18,7	24,3	29,9	35,5	41,1	46,7	52,3	18,7	24,3	29,9	35,5	41,1	46,7	52,3
8,0																					
9,0	33,0																				
10,0	32,6							28,9							24,6						
11,0	30,8	25,6						27,8	22,9						24,3						
12,0	29,2	24,9	19,6					26,2	22,7						23,0	20,0					
13,0	27,5	24,1	19,5					24,7	21,8	17,8					21,7	19,4	15,9				
14,0	26,0	23,2	19,0	14,8				23,3	21,0	17,4	13,4				20,6	18,6	15,7				
15,0	24,6	22,4	18,5	14,5				22,1	20,2	17,0	13,3				19,5	17,9	15,3	12,1			
16,0	23,2	21,5	18,0	14,1	11,7			20,9	19,5	16,5	13,0	10,5			18,5	17,1	14,8	11,8	9,4		
17,0	21,9	20,7	17,5	13,7	11,5	9,0		19,8	18,7	16,1	12,7	10,4	8,4		17,6	16,5	14,3	11,5	9,4		
18,0	20,8	19,9	17,1	13,3	11,4	8,9	7,1	18,7	18,0	15,6	12,3	10,4	8,4		16,7	15,8	13,9	11,3	9,3	7,6	
19,0	19,5	19,1	16,6	13,0	11,3	8,8	7,1	17,8	17,3	15,2	12,0	10,3	8,3	6,7	16,0	15,2	13,5	11,0	9,2	7,5	6,1
20,0	18,3	18,1	16,1	12,6	11,1	8,7	7,0	17,0	16,6	14,7	11,7	10,2	8,2	6,6	15,3	14,6	13,0	10,7	9,1	7,5	6,1
22,0	16,1	16,0	15,1	11,9	10,8	8,6	6,8	15,6	15,3	13,8	11,1	10,0	8,1	6,5	14,2	13,4	12,2	10,2	8,9	7,3	6,0
24,0		14,3	14,1	11,2	10,5	8,4	6,6		14,0	12,9	10,6	9,7	7,9	6,3		12,4	11,4	9,6	8,7	7,2	5,8
26,0		12,9	12,8	10,5	10,1	8,2	6,5		12,8	12,0	10,0	9,4	7,7	6,2		11,5	10,6	9,1	8,5	7,0	5,7
28,0		11,6	11,6	9,9	9,8	7,9	6,3		11,6	11,2	9,5	9,1	7,5	6,0		10,7	9,9	8,7	8,2	6,9	5,6
30,0			10,6	9,3	9,4	7,7	6,1			10,3	9,0	8,8	7,3	5,8			9,2	8,2	7,9	6,7	5,4
32,0			9,7	8,7	9,0	7,5	6,0			9,5	8,4	8,5	7,1	5,7			8,6	7,8	7,6	6,5	5,3
34,0				8,1	8,5	7,2	5,8			8,6	8,0	8,1	6,9	5,5			8,0	7,3	7,2	6,2	5,1
36,0				7,6	7,9	6,9	5,6				7,5	7,6	6,6	5,3				6,9	6,9	6,0	5,0
38,0				7,1	7,3	6,6	5,4				7,0	7,1	6,3	5,2				6,6	6,5	5,8	4,8
40,0					6,8	6,3	5,2				6,7	6,6	6,1	5,0				6,2	6,1	5,5	4,6
42,0					6,3	6,0	5,0					6,1	5,8	4,8					5,6	5,2	4,5
44,0					5,9	5,6	4,8					5,7	5,4	4,6					5,2	4,9	4,3
46,0						5,2	4,7						5,0	4,4						4,6	4,1
48,0						4,8	4,5						4,7	4,2						4,3	3,9
50,0						4,5	4,3						4,4	4,0						4,0	3,7
52,0							4,0							3,8							3,5
54,0							3,7							3,6							3,3
56,0							3,5							3,4							3,0
58,0																					
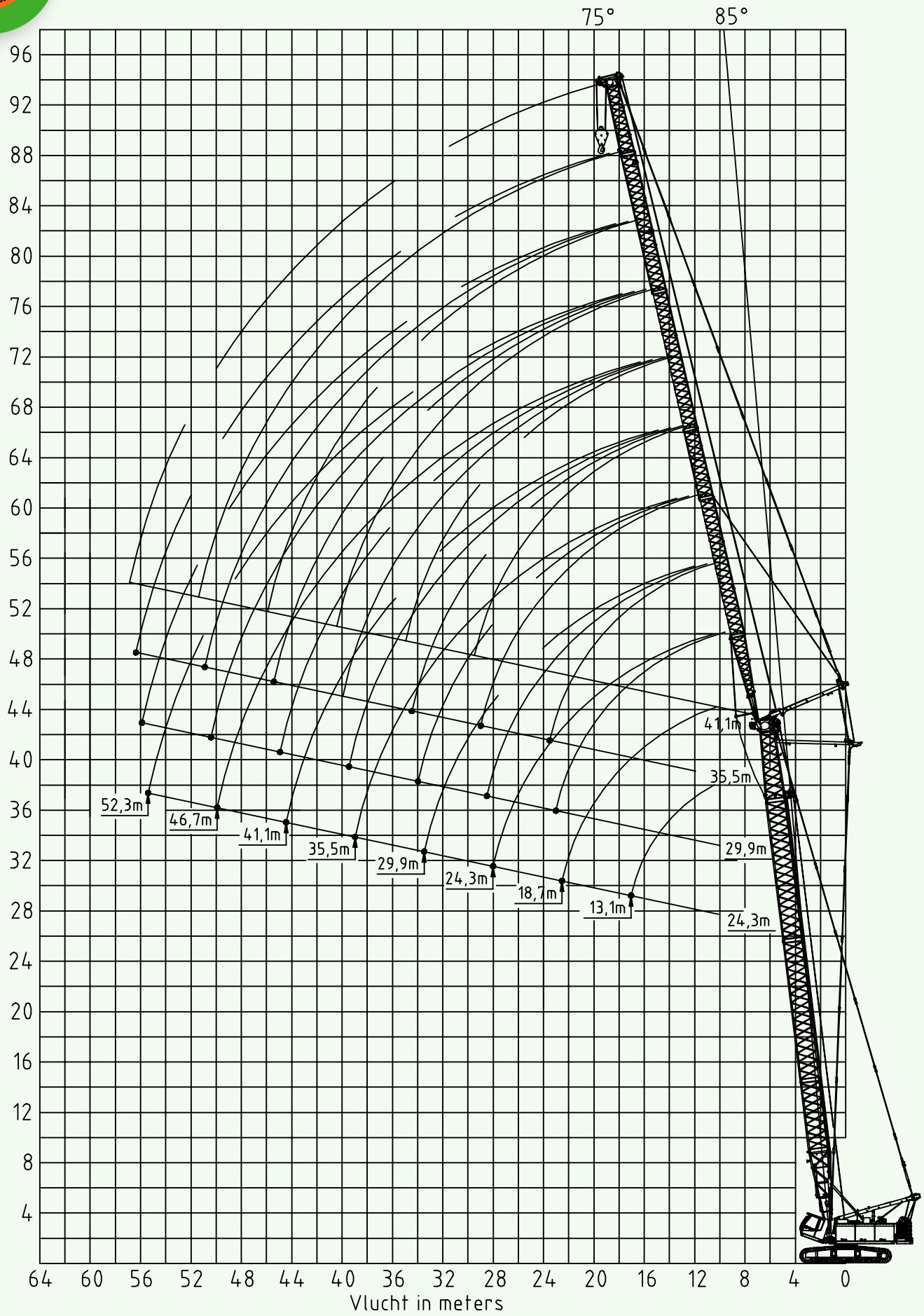
SENNEBOGEN 3300 met hulpgiek | 130 ton